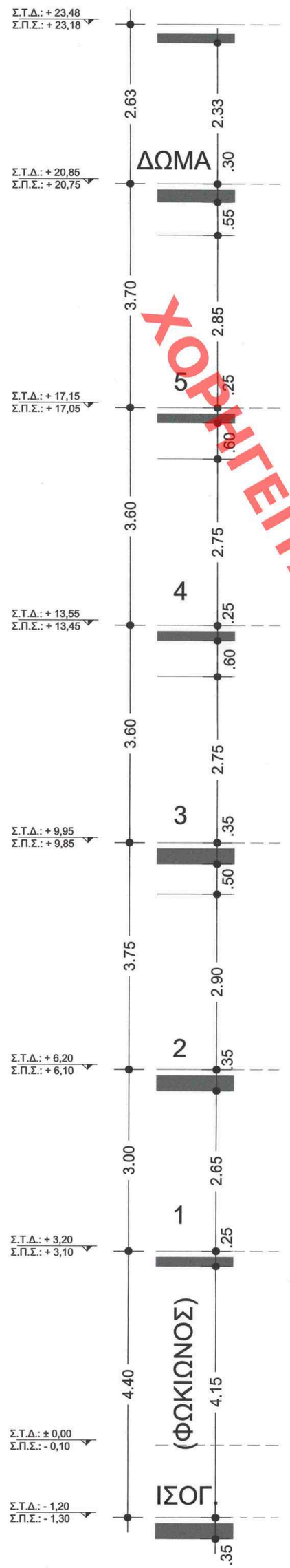

ΥΠΟΥΡΓΕΙΟ ΠΕΡΙΒΑΛΛΟΝΤΟΣ ΚΑΙ ΕΝΕΡΓΕΙΑΣ
ΘΕΩΡΗΘΗΚΕ ΜΕ ΤΗΝ ΥΠ' ΑΡΙΘ.65781/2508/05-11-2021 ΠΡΑΞΗ
Η ΠΡΟΙΣΤΑΜΕΝΗ ΤΗΣ Δ/ΝΣΗΣ
ΤΟΠΟΓΡΑΦΙΚΩΝ ΕΦΑΡΜΟΓΩΝ
ΑΝΔΡΙΑΝΑ ΚΑΤΣΙΝΑ
ΤΟΠΟΓΡΑΦΟΣ ΜΗΧΑΝΙΚΟΣ

ΥΠΟΜΝΗΜΑ ΥΛΙΚΩΝ

1. ΕΜΦΑΝΕΣ ΣΚΥΡΟΔΕΜΑ - ΒΑΣΗ ΚΙΓΛΙΔΩΜΑΤΟΣ
2. ΕΜΦΑΝΕΣ ΣΚΥΡΟΔΕΜΑ
3. ΚΟΥΦΩΜΑΤΑ ΑΛΟΥΜΙΝΙΟΥ ΜΕ ΘΕΡΜΟΔΙΑΚΟΠΗ ΧΡΩΜΑ NCS S 3000-N
4. ΣΤΕΨΗ ΔΙΑΤΗΡΗΤΕΟΥ
5. ΠΡΟΕΞΕΧΟΝΤΑ ΔΙΑΚΟΣΜΗΤΙΚΑ ΣΤΟΙΧΕΙΑ -ΓΥΨΙΝΑ & ΤΡΑΒΗΧΤΑ
6. ΕΠΙΧΡΙΣΜΑ ΔΙΑΤΗΡΗΤΕΑΣ ΟΨΗΣ NCS S1510-Y30R
7. ΞΥΛΙΝΑ ΚΟΥΦΩΜΑΤΑ Β' ΟΡΟΦΟΥ -ΤΖΑΜΙΛΙΚΙΑ NCS S 0500-N
8. ΞΥΛΙΝΑ ΚΟΥΦΩΜΑΤΑ Β' ΟΡΟΦΟΥ -ΣΚΟΥΡΑ NCS S 3000-N
9. ΜΕΤΑΛΛΙΚΟ ΚΙΓΚΛΙΔΩΜΑ (ΥΦΙΣΤΑΜΕΝΟ) ΧΡΩΜΑ NCS S 8500-N
10. ΞΥΛΙΝΑ ΚΟΥΦΩΜΑΤΑ ΙΣΟΓΕΙΟΥ ΚΑΙ Α' ΟΡΟΦΟΥ NCS S 3000-N
11. ΕΠΙΧΡΙΣΜΑ ΒΑΣΗΣ ΚΤΗΡΙΟΥ NCS S 2000-N
12. ΟΡΘΟΜΑΡΜΑΡΩΣΗ ΟΨΕΩΝ ΠΡΟΣΟΗΚΗΣ: ΜΑΡΜΑΡΟ ΠΑΡΑΜΥΘΙΑΣ
13. ΜΕΤΑΛΛΙΚΟ ΚΙΓΚΛΙΔΩΜΑ (ΝΕΟ) ΧΡΩΜΑ NCS S 8500-N
14. ΥΔΡΟΡΡΟΗ ΧΡΩΜΑ NCS S 3000-N

Α/Α	ΑΝΑΘΕΩΡΗΣΕΙΣ	ΗΜΕΡΟΜΗΝΙΑ
01	ΑΛΛΑΓΕΣ ΣΤΙΣ ΟΨΕΙΣ ΣΥΜΦΩΝΑ ΜΕ ΤΙΣ ΑΠΟ 3/6/2021 ΠΑΡΑΤΗΡΗΣΕΙΣ ΤΟΥ ΚΕΣΑ	24/06/2021

ΙΔΙΟΚΤΗΤΗΣ

ΜΙΤΩΣΗ Μ.Ε.Π.Ε

ΑΛΛΑΓΗ ΧΡΗΣΗΣ ΔΙΑΤΗΡΗΤΕΟΥ ΚΤΗΡΙΟΥ ΑΠΟ ΚΑΤΑΣΤΗΜΑΤΑ & ΞΕΝΟΔΟΧΕΙΟ ΣΕ ΚΤΗΡΙΟ ΠΕΡΙΘΑΛΨΗΣ - ΔΙΑΓΝΩΣΤΙΚΟ ΚΕΝΤΡΟ, ΜΕ ΑΠΟΚΑΤΑΣΤΑΣΗ ΤΩΝ ΟΨΕΩΝ ΤΟΥ, ΚΑΤΑΣΚΕΥΗ ΝΕΟΥ Φ.Ο., ΑΝΤΙΚΑΤΑΣΤΑΣΗ ΚΛΙΜ/ΣΤΑΣΙΟΥ ΚΑΙ ΠΡΟΣΟΗΚΗ ΑΝΕΛΚΥΣΤΗΡΩΝ ΚΑΙ ΠΡΟΣΟΗΚΗ ΤΡΙΩΝ ΟΡΟΦΩΝ ΚΑΘ' ΥΨΟΣ ΜΕ ΕΙΔΙΚΟΥΣ ΟΡΟΥΣ ΚΑΙ ΠΕΡΙΟΡΙΣΜΟΥΣ ΔΟΜΗΣΗΣ

ΔΙΕΥΘΥΝΣΗ ΕΡΓΟΥ : ΛΕΩΦ. ΔΗΜΗΤΡΙΟΥ ΓΟΥΝΑΡΗ 45 & ΦΩΚΙΩΝΟΣ, ΠΕΙΡΑΙΑΣ

KEY PLAN

B

ΚΕΝΤΡΙΚΟ ΣΥΜΒΟΥΛΙΟ ΑΡΧΙΤΕΚΤΟΝΙΚΗΣ
Το παρόν σχεδίασμα μελετήθηκε από το ΚΕΣΑ την 3-6-2021
Αριθ. 141
Ο Πρόεδρος
Ν. ΜΟΥΤΣΗΣ

ΦΑΣΗ ΜΕΛΕΤΗΣ : **ΑΡΧΙΤΕΚΤΟΝΙΚΗ ΟΡΙΣΤΙΚΗ ΜΕΛΕΤΗ**

ΤΙΤΛΟΣ ΣΧΕΔΙΟΥ :	ΚΑΤΗΓΟΡΙΑ :	ΑΡ. ΣΧΕΔΙΟΥ / ΑΝΑΘ. :
ΟΨΗ ΟΔΟΥ Δ. ΓΟΥΝΑΡΗ	**A**	**11/01**

ΑΡΧΙΤΕΚΤΟΝΙΚΗ ΜΕΛΕΤΗ ΣΤΑΤΙΚΗ ΜΕΛΕΤΗ Η/Μ ΕΓΚΑΤΑΣΤΑΣΕΙΣ	ΣΧΕΔΙΑΣΗ: ΣΣΟ	ΚΛΙΜΑΚΑ: 1:50	ΑΡ. ΜΕΛΕΤΗΣ: 026	ΑΥΞΩΝ ΑΡΙΘΜΟΣ ΣΧΕΔΙΩΝ ΜΕΛΕΤΗΣ: 22
ΠΑΘΗΤΙΚΗ ΠΥΡΟΠΡΟΣΤΑΣΙΑ ΣΗΜΑΝΣΗ ΚΗΠΟΤΕΧΝΙΚΗ ΜΕΛΕΤΗ	ΚΩΔ. ΑΡΧΕΙΟΥ CAD: 026_A11-13_OPSEIS_R1.dwg	ΗΜΕΡΟΜΗΝΙΑ: ΙΟΥΝΙΟΣ 2021		

ΑΡΧΙΤΕΚΤΟΝΙΚΗ ΜΕΛΕΤΗ : ΣΤΑΥΡΟΣ ΣΟΥΡΤΑΓΓΙΑΣ
e-mail stavros.sourtaggias@gmail.com

ΣΤΑΤΙΚΗ ΜΕΛΕΤΗ : ΑΘΑΝΑΣΙΟΣ Ι. ΚΟΝΤΙΖΑΣ
e-mail kontizasa@gmail.com

ΜΗΧΑΝΟΛΟΓΙΚΗ ΜΕΛΕΤΗ : ΕΛ.Τ.Ε.ΜΕ. Ε.Π.Ε.
e-mail elteme@otenet.gr

ΣΥΜΒΟΥΛΟΙ ΜΗΧΑΝΙΚΟΙ : ΓΕΩΡΓΙΟΣ ΛΑΖΑΡΟΠΟΥΛΟΣ - ΔΗΜ. ΚΑΡΑΝΤΑΣΗ
e-mail dkcivil@teemail.gr

ΣΥΝΤΑΚΤΗΣ
ΣΦΡΑΓΙΔΑ
ΥΠΟΓΡΑΦΗ

Το παρόν διάγραμμα συνοδεύει την από 14/6/2021 αιτιολογική έκθεση της Δ/νσης Α.Ο.Κ.Α. Τμήματος Δ.Κ.
Η Τμηματάρχης
ΕΛΠΗΝΗ ΡΙΤΣΑ

ΣΟΥΡΤΑΓΓΙΑΣ Σ. ΣΤΑΥΡΟΣ
ΑΡΧΙΤΕΚΤΩΝ ΜΗΧΑΝΙΚΟΣ
ΠΑΝΕΠΙΣΤΗΜΙΟΥ 1ΟΥ ΠΟΡΤΣΜΟΥΘ
ΜΕΛΟΣ Τ.Ε.Ε. ΑΡ.ΜΕΛΟΥΣ ΜΗΤΡΩΟΥ 101005
ΔΕΡΒΕΝΑΚΙΩΝ 112Α - ΔΡΟΣΙΑ ΑΤΤΙΚΗΣ
ΤΗΛ. 210 8135284 - FAX: 210 8135284
Α.Φ.Μ. 077071408 - Δ.Ο.Υ. ΚΗΦΙΣΙΑΣ

ΧΟΡΗΓΕΙΤΑΙ ΚΑΤΟΠΙΝ ΑΙΤΗΜΑΤΟΣ